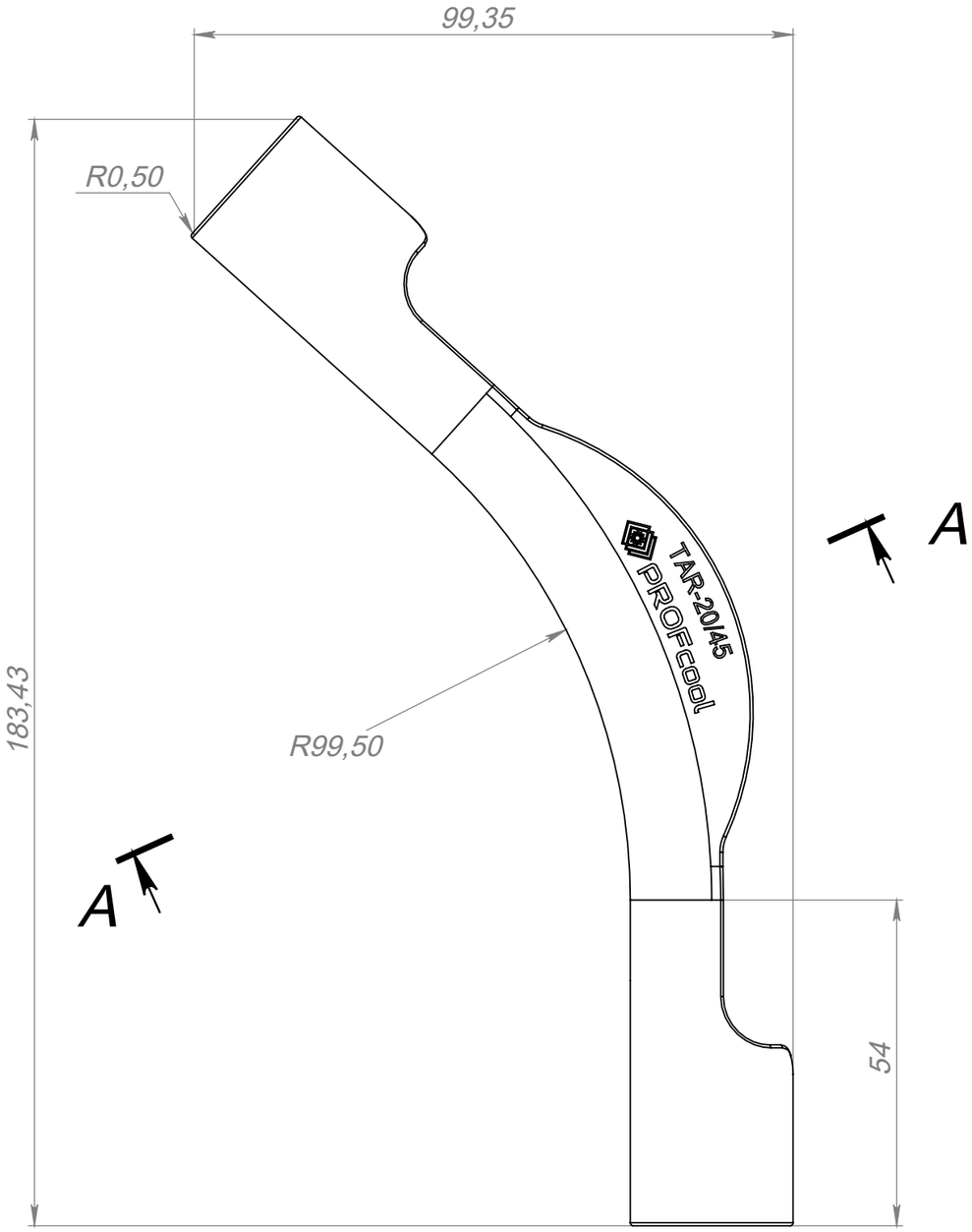
99,35
R0,50
183,43
R99,50
54
A
A
TAR-2045
PROFcool

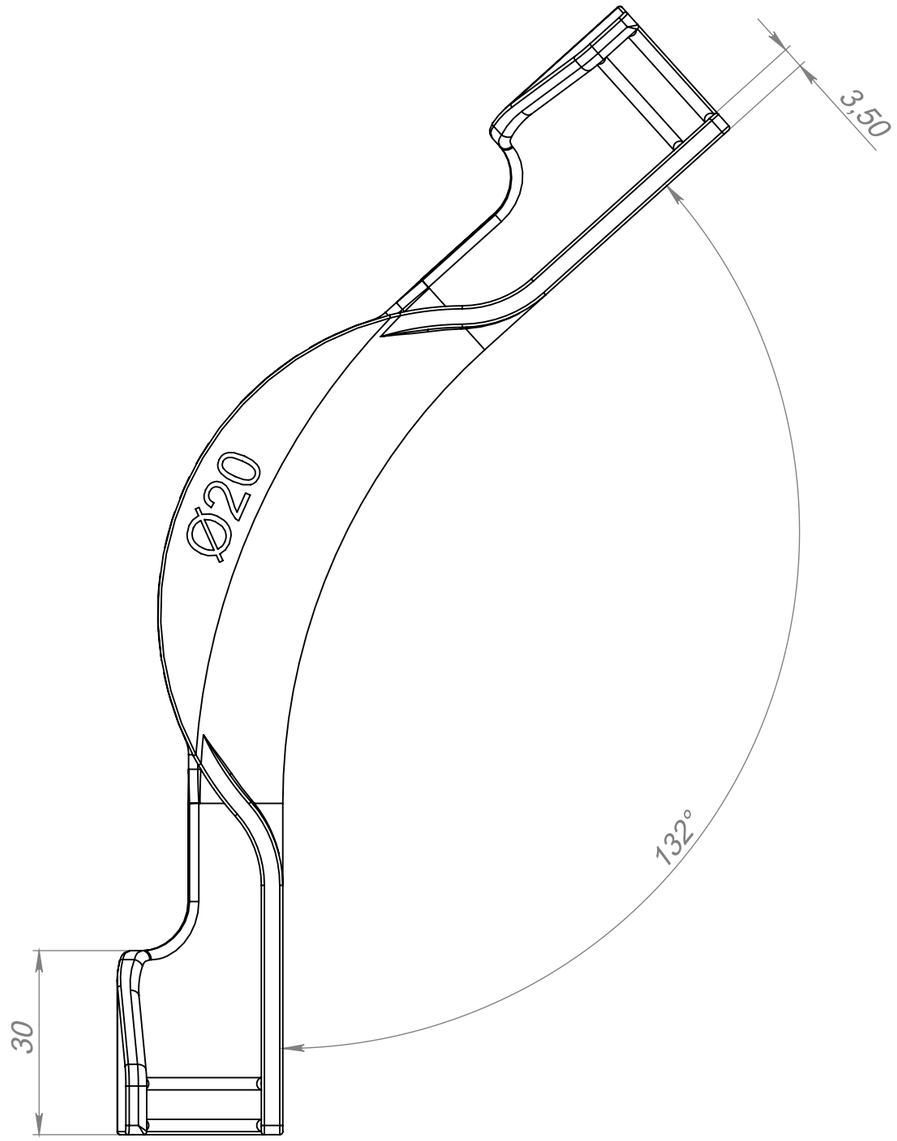
3,50
Ø20
132°
30

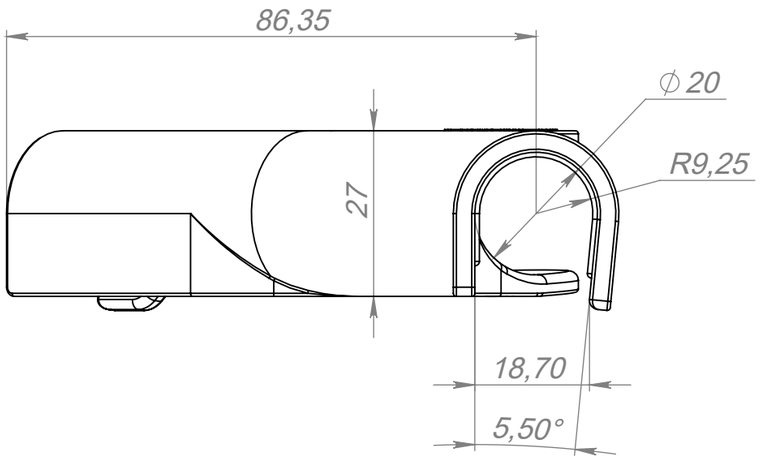
86,35
∅ 20
R9,25
27
18,70
5,50°

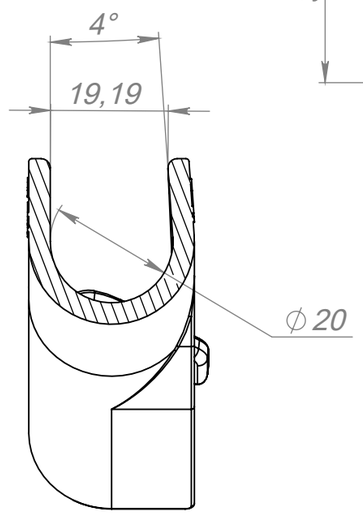
4°
19,19
∅ 20

A-A

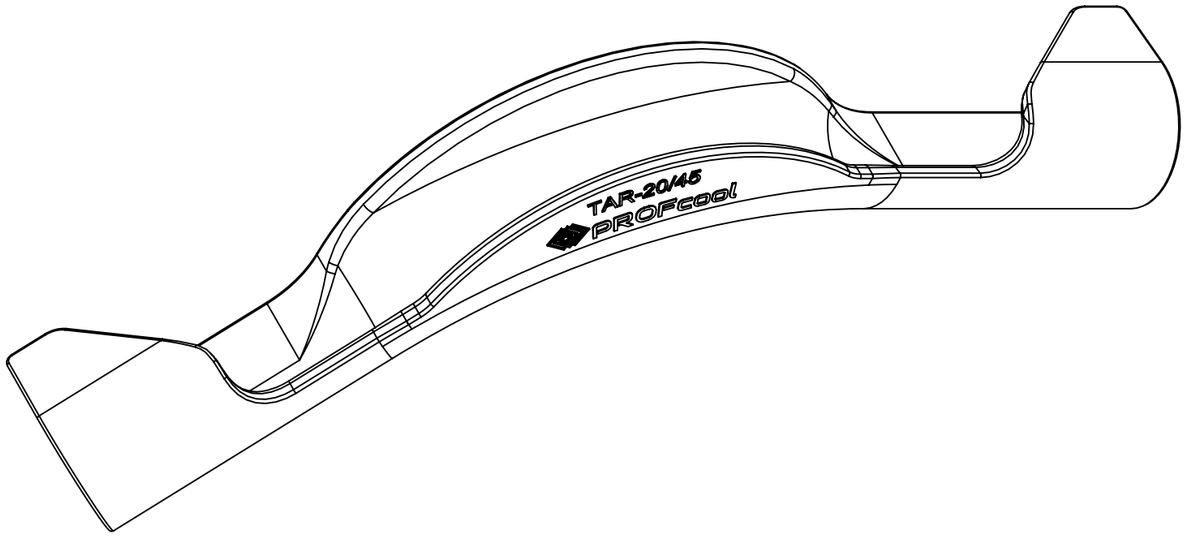
TAR-20/45
PROFcool

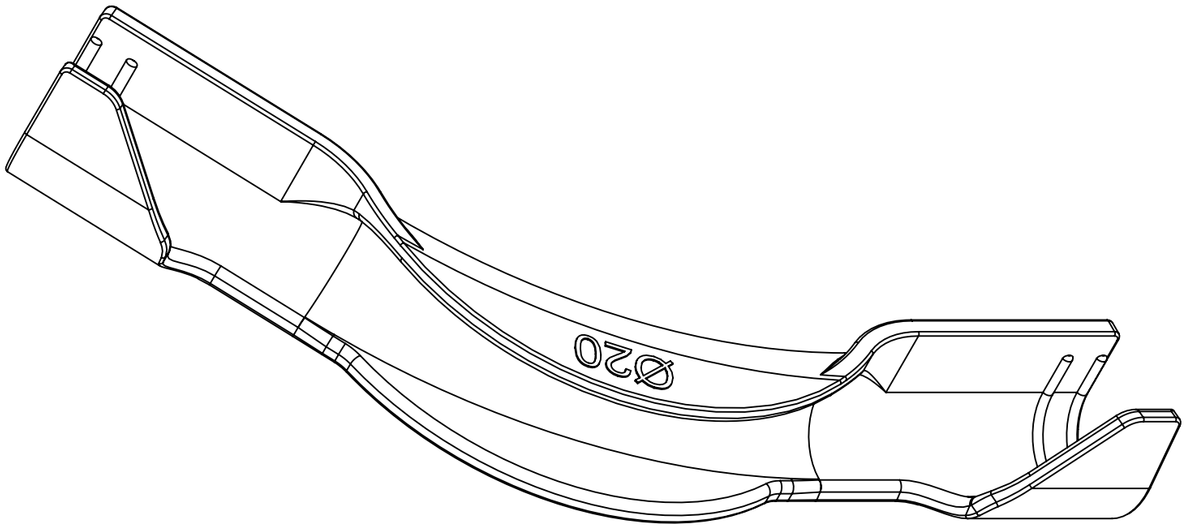
Ø20